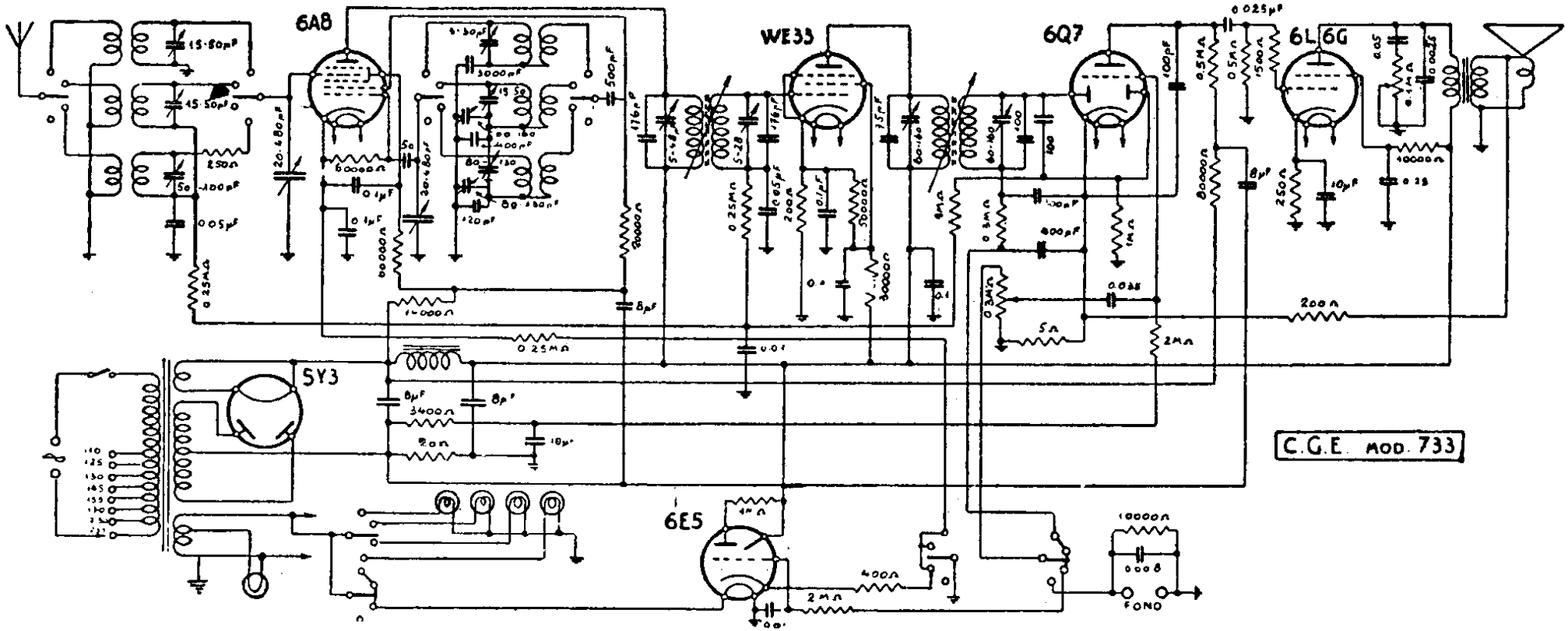

COMPAGNIA GENERALE DI ELETTRICITÀ — Mod. 733 e 463. – Produzione 1938-39. – Media frequenza: 459 kHz.
(Il mod. 733 diventa il mod. 463 con la 6A7 al posto della 6A8, della 75 al posto della 6Q7 e della 80 al posto della 5Y3).